DRABINA

1 szt.

SKALA 1:20

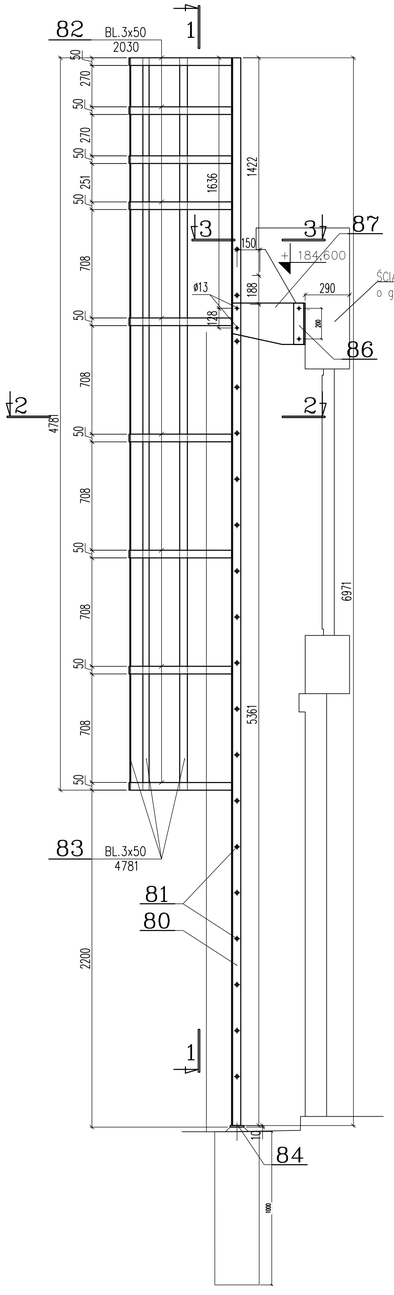

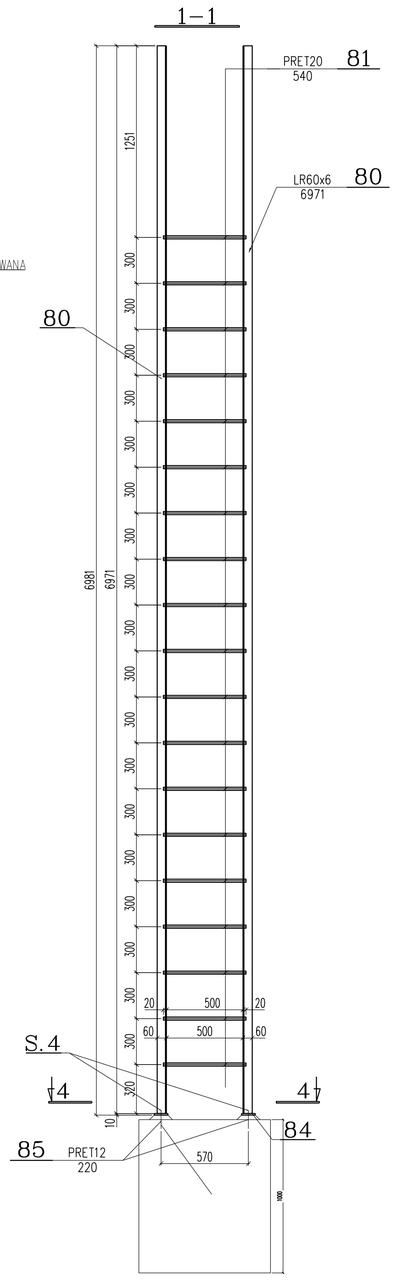

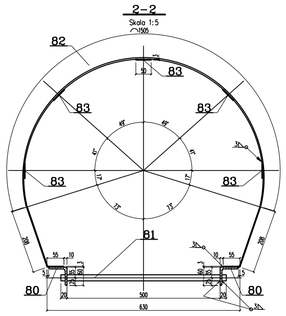

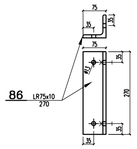

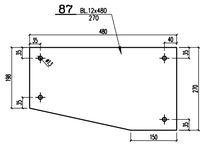

3–3

Skala 1:10

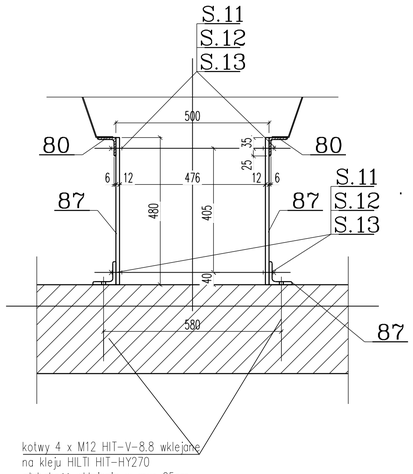

kotwy 4 x M12 HIT-V-8.8 wklejane
na kleju HILTI HIT-HY270
głębokość wklejania w mur 25cm

POZ.	LICZBA	OPIS	DLUGOSC	CIEZAR JEDN.	CIEZAR 1 szt.	CIEZAR CALKOWITY	MATERIAL	UWAGI
	[szt.]		[mm]	[kg]	[kg]	[kg]		
ELEMENT DRABINA – 1 szt.								
80	2	LR60x6	6971	5.4	37.8	75.3	S235	
81	19	PRET20	540	2.5	1.3	25.7	S235	
82	9	BL.3x50	2030	1.2	2.4	21.9	S235	
83	5	BL.3x50	4781	1.2	5.6	28.7	S235	
84	2	BL.10x95	95	7.5	0.7	1.4	S235	
85	2	PRET12	220	0.9	0.2	0.4	kl.8.8	gwintowany kl. 8.8
86	2	LR75x10	270	11.1	3.0	6.0	S235	
87	2	BL.12x480	270	45.2	12.2	24.4	S235	
S.11	8	Sruba M12	50				5.8	DIN-6914
S.12	8	Nakretka M12						DIN-6915
S.13	16	Podkladka D13						DIN-6916
RAZEM [kg]:						184.1	x 1szt. = 184.1	
							RAZEM: 184.1	

Fundament rzut z góry

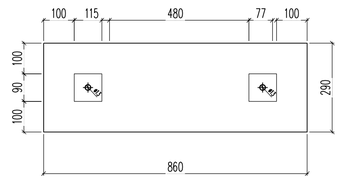

5–5

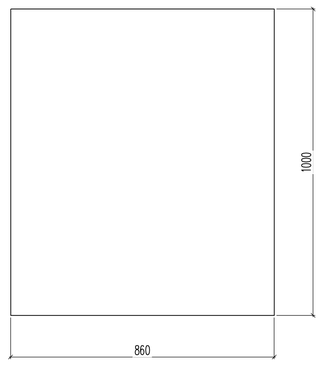

4–4

Skala 1:10

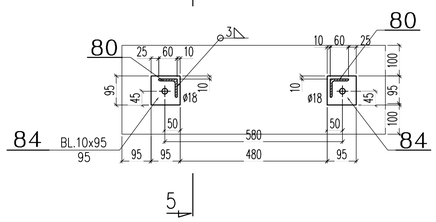

PRACOWNIA INŻYNIERSKA
mgr inż. Czesław Hodurek
30-116 KRAKÓW, ul. Kasztelańska 20
tel./fax. (0-12) 634 09 27

INWESTOR	Warszowska Kolej Dojazdowa Sp.z o.o. ul.Batorego 23, 05-825 Grodzisk Mazowiecki		
TEMAT	Projekt wykonawczy remontu części niezadaszonej hali byłej Elektrowozowni Warszawskiej Kolei Dojazdowej w Grodzisku Mazowieckim przy ul. Stefana Batorego 23 wraz z odbudową zadaszenia oraz z budową wewnętrznej sieci hydrantowej i zewnętrznej sieci kanalizacji deszczowej - dla potrzeb zaplecza technicznego Wydziału Napraw i Utrzymania Taboru WKD.		
ADRES BUDOWY	Grodzisk Mazowiecki ul. Batorego 23		
TEMAT RYS.	DRABINAK TECHNICZNA Z OBRECZAMI ZABEZPIECZAJĄCYMI		
PROJEKTOWAŁ	mgr inż. arch. Małgorzata Barońska -Jagus upr. 411/91	BRANŻA	ARCHITEKTURA
WSPÓŁPRACA	mgr inż. arch. Bartosz Hodurek	FAZA	PW
		SKALA	1:20, 1:10
		DATA	04.2018
SPRAWDZAJĄCY	mgr inż. arch. Lucyna Stypuła upr. 232/90	NR RYS.	815-22